БСТЗ Победа Ex1/Ex2 007-060

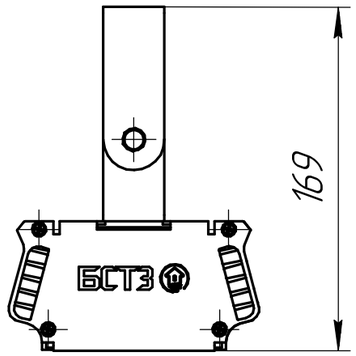

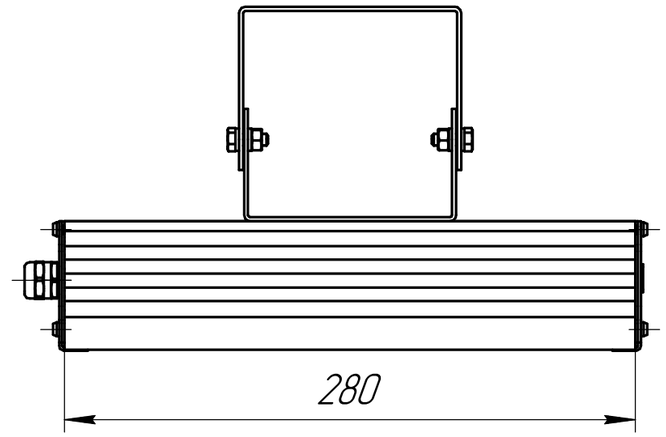

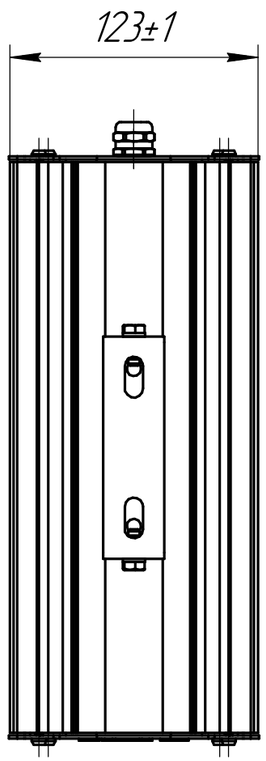

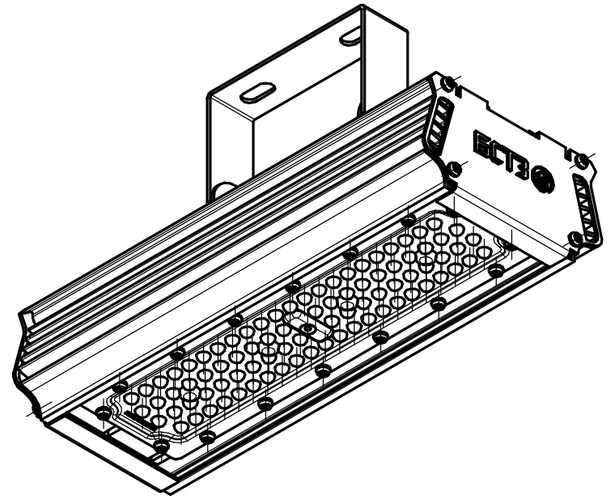

					БСТЗ Победа Ex1/Ex2 007-060		
Изм.	Лист	№ докум.	Подп.	Дата	Светильник светодиодный взрывозащищенный БСТЗ Победа Ex1/Ex2 007	Лит.	Масса	Масштаб
Разраб.		Бажин					1,99	1:3
Пров.		Мачульский				Лист	Листов 1	
Т.контр.								
						ООО "БСТЗ"	
Н.контр.		Шарафиев					
Утв.		Мачульский					

Перв. примен.

Справ. №

Подп. и дата

Инв. № дубл.

Взам. инв. №

Подп. и дата

Инв. № подл.

Копировал

Формат А3