БСТЗ Победа ДКУ Ex1/Ex2 007-080

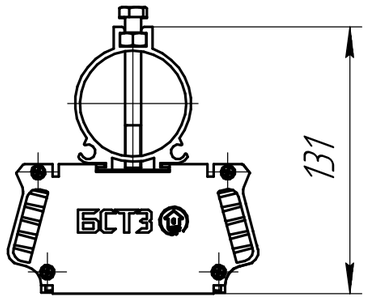

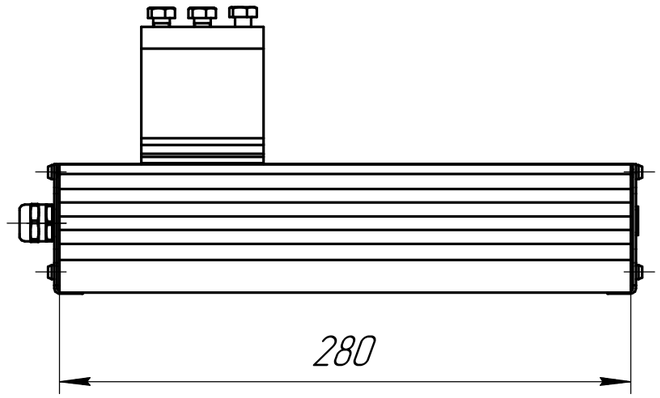

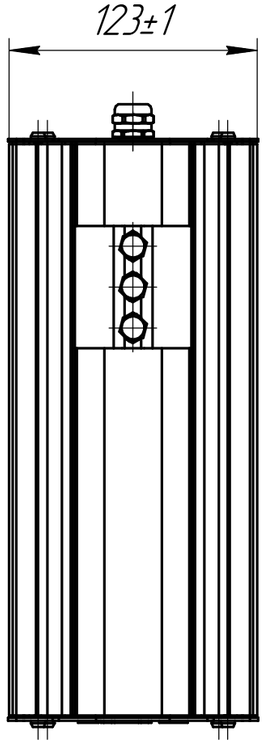

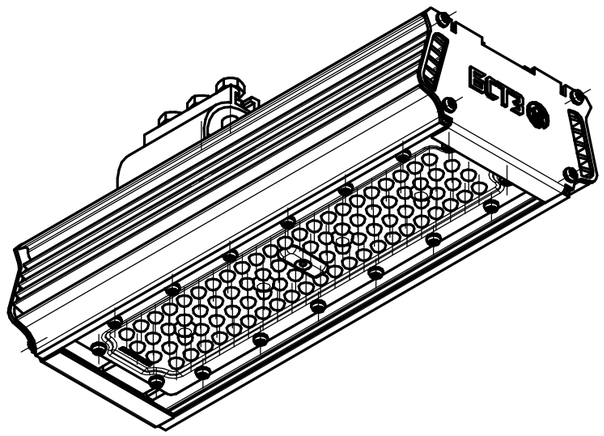

Изм.	Лист	№ докум.	Подп.	Дата	БСТЗ Победа ДКУ Ex1/Ex2 007-080		
Разраб.		Бажин			Светильник светодиодный взрывозащищенный БСТЗ Победа ДКУ Ex1/Ex2 007	Лит.	Масса: 1,95 / Масштаб: 1:3
Пров.		Мачульский				Лист	Листов 1
Т.контр.						ООО "БСТЗ"	
Н.контр.		Шарафиев					
Утв.		Мачульский					

Перв. примен.

Справ. №

Подп. и дата

Инв. № дубл.

Взам. инв. №

Подп. и дата

Инв. № подл.

Копировал

Формат А3